SW40

轮模

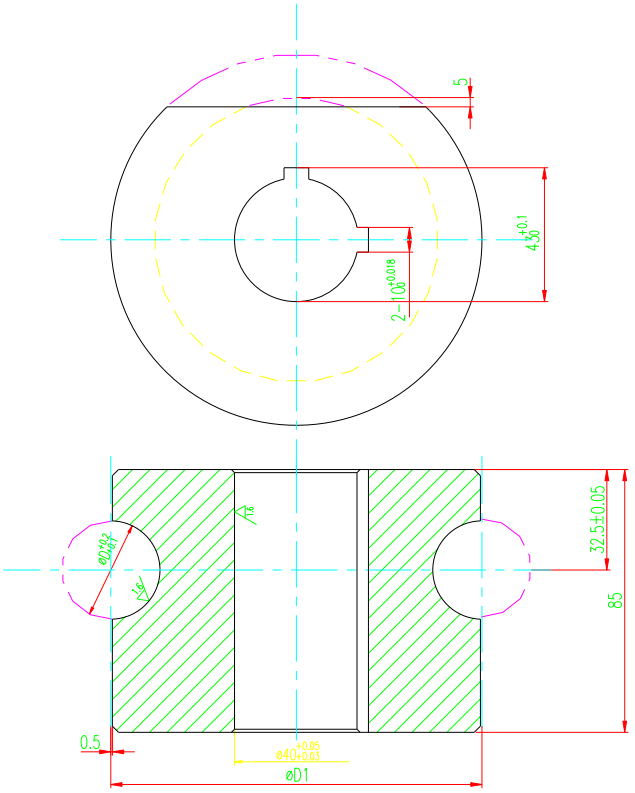

夹紧模

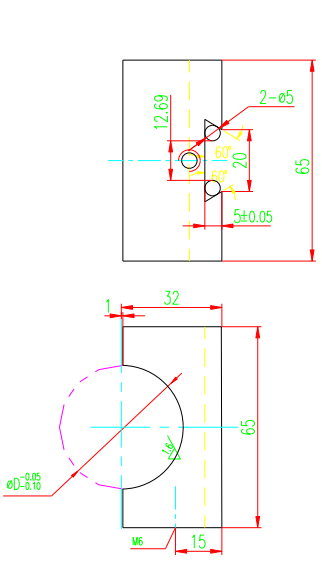

滑板模

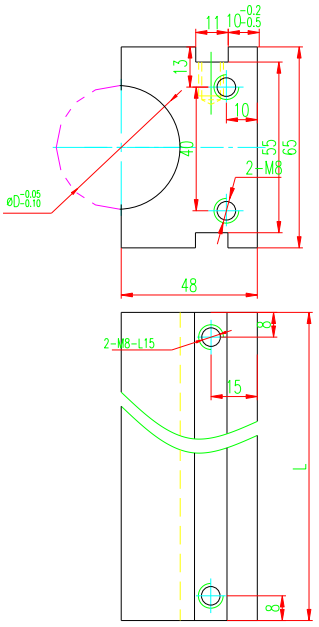

							45		???????????
? ?	? ?	? ?	?????	? ?	? ? ?				
? ?			???				????	??	??	??	SW40??
? ?									??	1:1.2	
? ?							?	?	?	?	SW40
? ?			? ?								